10. Dati tecnici

10.1 Caratteristiche fisiche

10.1.1 Dimensioni e peso

***AVVISO**: prevedere attorno al regolatore uno spazio come indicato in "Garantire il raffreddamento " a pagina 22.*

Modello	A	B	C	D	E	Peso (kg)
RGM312	200	285	128	153	255	3,4
RGM320	235	350	181	185	320	5,3
RGM328	235	350	204	172	320	6,1
RGM340	315	415	178	273	403	11,5
RGM360	315	491	228	255	436	16,7

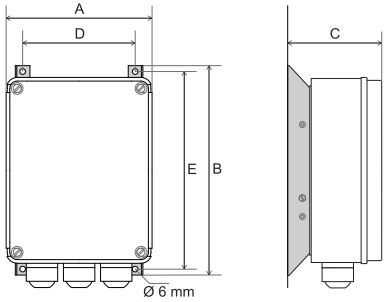

10.1.2 Contenitore e pressacavi

Materiali	GW-Plast 75 temperatura massima 60 °C (termopressione con biglia 85 °C) e alluminio
Viti di chiusura	Serie TPN con coppia di serraggio di massimo 1,8 Nm (CEI 23-58)
Grado di protezione	IP55
Inquinamento ambientale	Forte PollUzione
Resistenza al fuoco	Categoria D
Pressacavi M25	protezione IP67, classe V2, poliammide PA6

10.1.3 Condizioni ambientali stoccaggio e installazione

Temperatura di lavoro	da -20 a +50°C. Per temperature inferiori a -10°C usare ingresso **S2**.
Temperatura di stoccaggio	da -25 a + 60°C
Umidità	RH < 85% non condensante
Vibrazioni	Inferiori a 1 G (9,8 m/s^2)

10.2 Caratteristiche elettriche

10.2.1 Applicazioni

Motori asincroni trifase ad alto scorrimento regolabili in tensione applicati a ventilatori assiali o centrifughi.

10.2.2 Caratteristiche

Tensione nominale	400 V ca ± 20% trifase A richiesta 230 V ca / 500 V ca
Frequenza	50/60 Hz selezione automatica
Massima corrente di spunto (*)	I>200% In, tempo d'intervento dell'allarme è circa 5 s
Massima corrente (termica) (*)	I=130% In, tempo d'intervento dell'allarme circa 120 s I=160% In, tempo d'intervento dell'allarme circa 30 s I=190% In, tempo d'intervento dell'allarme circa 13 s Per conoscere le soglie di corrente e i tempi d'intervento vedi "Funzione protezione da sovraccarico (opzionale)" a pagina 42
Minima corrente	0,2 A
Protezione sovratensioni	Categoria di sovratensione II (4 KV), EN 61000-4-5
Protezione sovraccarichi	Opzionale.
Riavvio automatico	Il regolatore riparte automaticamente non appena si elimina la condizione di allarme.
Massimo assorbimento sul segnale 0–10 V	20 mA (resistenza di carico minima 500 Ω) ***AVVISO**: controllare sempre l'assorbimento complessivo sul segnale 0–10 V.*
Alimentazione trasduttori	22 V cc -10/+20% 60 mA, non stabilizzata. Protetta da cortocircuito.
Alimentazione potenziometro e sensori	10 V cc/5 V cc (commutazione automatica), stabilizzata con protezione.
Relè RL1	**NO**: 5 A a 250 V ca cosfi 0,8 **NC**: 3 A a 250 V ca cosfi 0,8

***Nota (*)**: se presente la protezione da sovraccarichi.*

10.2.3 Corrente nominale e potenze

Modello	Corrente nominale RMS Ampere (In)	Uscita trifase	Declassamento temperatura ambiente > 50 °C (A/°C)	Potenza nominale erogabile kVA @ 400 V ca	Potenza dissipata circuiti di comando	Potenza dissipata in ambiente
RGM312	12	Singola, x4	0,6	8,0	10 W	72 W @ 12 A
RGM320	20	Doppia, x8	1	13,0	10 W	120 W @ 20 A
RGM328	28	Doppia, x8	1,4	17,0	10 W	168 W @ 28 A
RGM340	40	Singola	2	27,0	10 W	240 W @ 40 A
RGM360	60	Singola	3	41,0	10 W	360 W @ 60 A

10.2.4 Declassamento corrente nominale per quota d'installazione

Quota d'installazione (m)	0	1000	1500	2000	2500	3000	3500
Riduzione corrente nominale (%)	100	95	90	85	80	75	70

10.2.5 Isolamento elettrico

Contenitore	Classe I (uso del conduttore di protezione collegato a terra)
Circuiti di comando	4000 V ca fra ingresso di comando e parti a tensione di rete

10.2.6 Sezioni nominali cavi

	Segnale (valori min–max)		Potenza uscita (valori min–max)		Potenza alimentazione (valori min–max)	
Modello	**mm2**	**AWG Cu**	**mm2**	**AWG Cu**	**mm2**	**AWG Cu**
RGM312 (uscita singola)	0,5–1,5	20–16	1,0–2,5	17–13	1,0–2,5	17–13
RGM312 (uscita x4)	0,5–1,5	20–16	1,0–2,5	17–13	1,0–2,5	17–13
RGM320 (uscita doppia)	0,5–1,5	20–16	1,5–4,0	15–11	1,5–4,0	15–11
RGM320 (uscita x8)	0,5–1,5	20–16	1,0–2,5	17–13	1,5–4,0	15–11
RGM328 (uscita doppia)	0,5–1,5	20–16	1,5–4,0	15–11	1,5–4,0	15–11
RGM328 (uscita x8)	0,5–1,5	20–16	1,0–2,5	17–13	1,5–4,0	15–11
RGM340	0,5–1,5	20–16	2,5–10	13–7	2,5–10	13–7
RGM360	0,5–1,5	20–16	4,0–16	11–5	4,0–16	11–5

10.2.7 Caratteristiche cavo BELDEN per collegamento RS485

Caratteristica	**Valore**
Conduttore 1	CuSn 7x0,25 mm
Conduttore 1 (resistenza)	50 Ω/km
Conduttore 2	CuSn 7x0,25 mm
Conduttore 2 (resistenza)	50 Ω/km
isolamento	PEE 2,35 mm
Codifica colori	Bianco/Arancio Blu
Lamina 1	AL/pet 100%
Calza 1	CuSn 65%
Guaina interna	PVC antifiamma grigio olio resistente
Guaina interna (diametro)	7,6 ± 0,1 mm
Guaina esterna	PE resistente ai raggi UV nero
Guaina esterna (diametro)	9,0 ± 0,1 mm
Impedenza caratteristica	125 ± 15 Ω
Capacità mutua o del cavo coassiale	MUTUA 36 pF/m
Velocità di propagazione	78%
Efficienza di schermatura (100–900 MHZ)	>85 dB
Filo di continuità	CuSn 7x0,20 mm
Tensione nominale	300 V
Temperatura di impiego	da –20 a + 80 °C
Isolamento guaina	C-4 (U0=400V)
Tensione di prova	4,5 kV ca
Raggio minimo curvatura (interna/esterna)	40/90 mm
Peso	8,4 Kg/100 m
Note	Idoneo alla posa esterna, interrata e in ambienti umidi

10.3 Manutenzione

10.3.1 Pulizia

Se sul dissipatore è presente polvere, sporcizia o ragnatele, eliminarle con un panno.

10.3.2 Responsabilità di smaltimento



Come prescritto dalla Direttiva Europea 2012/19/UE, non smaltire il prodotto insieme ai rifiuti urbani non differenziati.

È responsabilità del proprietario smaltire sia questi prodotti sia le altre apparecchiature elettriche ed elettroniche mediante le specifiche strutture di raccolta indicate dal governo o dagli enti pubblici locali.

Il corretto smaltimento e il riciclaggio aiuteranno a prevenire conseguenze potenzialmente negative per l'ambiente e per la salute dell'essere umano.

Per ricevere informazioni più dettagliate circa lo smaltimento contattare gli enti pubblici di competenza, il servizio di smaltimento rifiuti o il rappresentante dal quale avete acquistato il prodotto.

10.4 Conformità

10.4.1 Dichiarazioni di conformità

Il testo completo è disponibile sul sito www.selpro.it.

10.4.2 CE - Dichiarazione di conformità

Direttiva	Codice Norma CE	Versione
EMC 2014/30/UE	EN IEC 61800-3	2018
	EN IEC 61000-6-2	2019
	EN 61000-6-3	2007 +A1:2011
	EN IEC 55014-1	2021
	EN IEC 55014-2	2021
Safety 2014/35/UE	EN 61800-5-1	2007 +A1:2017 +A11:2021
	EN 60335-1	2012 +A13:2017 +A2:2019
	EN 60730-1	2017
RoHS 2012/19/UE	EN 50581	2012

10.4.3 UK - Declaration of conformity

Subject	Name	Version
EMC	BS EN IEC 61800-3	2018
	BS EN IEC 61000-6-2	2019
	BS EN 61000-6-3	2007 +A1:2011
	BS EN IEC 55014-1	2021
	BS EN IEC 55014-2	2021
Safety	BS EN 61800-5-1	2007 +A1:2017 +A11:2021
	BS EN 60335-1	2012 +A13:2017 +A2:2019
	BS EN 60730-1	2017
RoHS	BS EN 50581	2012

SELPRO Srl

Via Piamarta, 5/11
25021 Bagnolo Mella (BS) Italia

+39 (0)30 6821611
info@selpro.it

SELPRO
Fan Speed Controllers Specialist

www.selpro.it