10. Données techniques

10.1 Caractéristiques physiques

10.1.1 Dimensions et poids

***AVIS** : prévoit un espace tel qu'indiqué dans « Garantir le refroidissement » à la page 22 autour du régulateur.*

Modèle	A	B	C	D	E	Poids (kg)
RGM312	200	285	128	153	255	3,4
RGM320	235	350	181	185	320	5,3
RGM328	235	350	204	172	320	6,1
RGM340	315	415	178	273	403	11,5
RGM360	315	491	228	255	436	16,7

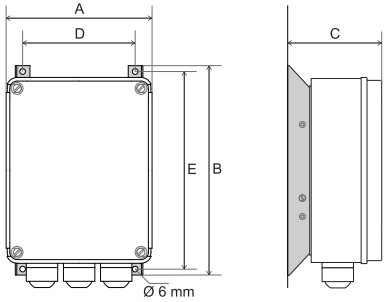

10.1.2 Conteneur et presse-étoupes

Matériaux	GW-Plast 75 température maximale 60 °C (thermopression avec bille 85 °C) et aluminium
Vis de fermeture	Série TPN avec couple de serrage maximum de 1,8 Nm (CEI 23-58)
Niveau de protection	IP55
Pollution environnementale	Forte pollution
Résistance au feu	Catégorie D
Presse-étoupes M25	protection IP67, classe V2, polyamide PA6

10.1.3 Conditions ambiantes de stockage et d'installation

Température de fonctionnement	de -20 à +50 °C. Pour des températures inférieures à -10 °C utiliser l'entrée **S2**.
Température de stockage	de -25 à +60 °C
Humidité	HR < 85 % sans condensation
Vibrations	Inférieures à 1 G (9,8 m/s2).

10.2 Caractéristiques électriques

10.2.1 Applications

Moteurs asynchrones triphasés à glissement élevé réglables en tension appliqués à des ventilateurs axiaux ou centrifuges.

10.2.2 Caractéristiques

Tension nominale	400 V ca ± 20 % triphasé Sur demande 230 V ca / 500 V ca
Fréquence	50/60 Hz sélection automatique
Courant d'appel maximal (*)	I>200 % In, temps d'intervention de l'alarme environ 5 s
Courant maximum (thermique) (*)	I=130 % In, temps d'intervention de l'alarme environ 120 s I=160 % In, temps d'intervention de l'alarme environ 30 s I=190 % In, temps d'intervention de l'alarme environ 13 s Pour connaître les seuils de courant et les temps d'intervention, voir « Fonction de protection contre la surcharge (en option) » à la page 42
Courant minimum	0,2 A
Protection contre les surtensions	Catégorie de surtension II (4 kV), EN 61000-4-5
Protection contre les surcharges	En option.
Redémarrage automatique	Le régulateur redémarre automatiquement dès que la condition d'alarme est éliminée.
Absorption maximale sur le signal 0–10 V	20 mA (résistance de charge minimum 500 Ω) ***AVIS** : toujours contrôler l'absorption totale sur le signal 0–10 V.*
Alimentation des transducteurs	22 V cc -10/+20 % 60 mA, non stabilisée. Protégée contre les courts-circuits.
Alimentation potentiomètre et capteurs	10 V cc/5 V cc (commutation automatique), stabilisée avec protection.
Relais RL1	**NO** : 5 A à 250 V ca cosphi 0,8 **NC** : 3 A à 250 V ca cosphi 0,8

***Remarque (*)** : si la protection contre les surcharges est présente.*

10.2.3 Courant nominal et puissances

Modèle	Courant nominal RMS Ampère (In)	Sortie triphasée	Déclassement température ambiante > 50 °C (A/°C)	Puissance nominale pouvant être fournie kVA à 400 V ca	Puissance dissipée circuits de commande	Puissance dissipée dans l'environnement
RGM312	12	Simple, x4	0,6	8,0	10 W	72 W à 12 A
RGM320	20	Double, x8	1	13,0	10 W	120 W à 20 A
RGM328	28	Double, x8	1,4	17,0	10 W	168 W à 28 A
RGM340	40	Simple	2	27,0	10 W	240 W à 40 A
RGM360	60	Simple	3	41,0	10 W	360 W à 60 A

10.2.4 Déclassement du courant nominal pour altitude d'installation

Altitude d'installation (m)	0	1000	1500	2000	2500	3000	3500
Réduction du courant nominal (%)	100	95	90	85	80	75	70

10.2.5 Isolement électrique

Contenant	Classe I (utilisation du conducteur de protection relié à la terre)
Circuits de commande	4000 V ca entre entrée de commande et parties à la tension secteur

10.2.6 Sections nominales des câbles

	Signal (valeurs min–max)		Puissance de sortie (valeurs min–max)		Puissance d'alimentation (valeurs min–max)	
Modèle	**mm2**	**AWG Cu**	**mm2**	**AWG Cu**	**mm2**	**AWG Cu**
RGM312 (sortie simple)	0,5–1,5	20–16	1,0–2,5	17–13	1,0–2,5	17–13
RGM312 (sortie x4)	0,5–1,5	20–16	1,0–2,5	17–13	1,0–2,5	17–13

	Signal (valeurs min–max)		Puissance de sortie (valeurs min–max)		Puissance d'alimentation (valeurs min–max)	
Modèle	mm2	AWG Cu	mm2	AWG Cu	mm2	AWG Cu
RGM320 (sortie double)	0,5–1,5	20–16	1,5–4,0	15–11	1,5–4,0	15–11
RGM320 (sortie x8)	0,5–1,5	20–16	1,0–2,5	17–13	1,5–4,0	15–11
RGM328 (sortie double)	0,5–1,5	20–16	1,5–4,0	15–11	1,5–4,0	15–11
RGM328 (sortie x8)	0,5–1,5	20–16	1,0–2,5	17–13	1,5–4,0	15–11
RGM340	0,5–1,5	20–16	2,5–10	13–7	2,5–10	13–7
RGM360	0,5–1,5	20–16	4,0–16	11–5	4,0–16	11–5

10.2.7 Caractéristique du câble BELDEN pour raccordement RS485

Caractéristique	Valeur
Conducteur 1	CuSn 7x0,25 mm
Conducteur 1 (résistance)	50 Ω/km
Conducteur 2	CuSn 7x0,25 mm
Conducteur 2 (résistance)	50 Ω/km
isolement	PEE 2,35 mm
Code couleurs	Blanc/Orange Bleu
Feuille 1	AL/pet 100 %
Manchon 1	CuSn 65 %
Gaine interne	PVC ignifuge gris résistant à l'huile
Gaine interne (diamètre)	7,6 ± 0,1 mm
Gaine externe	PE résistant aux rayons UV noir
Gaine externe (diamètre)	9,0 ± 0,1 mm
Impédance caractéristique	125 ± 15 Ω
Capacité mutuelle ou du câble coaxial	MUTUELLE 36 pF/m
Vitesse de propagation	78 %
Efficacité de blindage (100–900 MHz)	>85 dB
Fil de continuité	CuSn 7x0,20 mm
Tension nominale	300 V
Température d'utilisation	de -20 à 80 °C
Isolement gaine	C-4 (U0=400 V)
Tension d'essai	4,5 kV ca
Rayon minimum de courbure (interne/externe)	40/90 mm
Poids	8,4 kg/100 m
Remarques	Adapté à la pose à l'extérieur, enterrée et en milieux humides

10.3 Entretien

10.3.1 Nettoyage

S'il y a de la poussière, de la saleté ou des toiles d'araignées sur le dissipateur, les éliminer avec un chiffon.

10.3.2 Responsabilité de l'élimination



Comme prescrit par la directive européenne 2012/19/UE, ne pas éliminer le produit avec les déchets urbains non triés.

Il est de la responsabilité du propriétaire d'éliminer ces produits et les autres appareils électriques et électroniques par le biais des structures de collecte spécifiques désignées par le gouvernement ou les organismes publics locaux.

Une élimination et un recyclage appropriés permettront d'éviter des conséquences potentiellement négatives pour l'environnement et la santé humaine.

Pour recevoir des informations plus détaillées sur l'élimination, contacter les organismes publics compétents, le service d'élimination des déchets ou le représentant auprès duquel le produit a été acheté.

10.4 Conformité

10.4.1 Déclarations de conformité

Le texte complet est disponible sur le site www.selpro.it.

10.4.2 CE - Déclaration de conformité

Directive	Code de la Norme CE	Version
CEM 2014/30/UE	EN IEC 61800-3	2018
	EN IEC 61000-6-2	2019
	EN 61000-6-3	2007 +A1:2011
	EN IEC 55014-1	2021
	EN IEC 55014-2	2021
Safety 2014/35/UE	EN 61800-5-1	2007 +A1 : 2017 +A11 : 2021
	EN 60335-1	2012 +A13 : 2017 +A2 : 2019
	EN 60730-1	2017
RoHS 2012/19/UE	EN 50581	2012

10.4.3 UK - Declaration of conformity

Subject	Name	Version
CEM	BS EN IEC 61800-3	2018
	BS EN IEC 61000-6-2	2019
	BS EN 61000-6-3	2007 +A1:2011
	BS EN IEC 55014-1	2021
	BS EN IEC 55014-2	2021
Safety	BS EN 61800-5-1	2007 +A1 : 2017 +A11 : 2021
	BS EN 60335-1	2012 +A13 : 2017 +A2 : 2019
	BS EN 60730-1	2017
RoHS	BS EN 50581	2012

SELPRO Srl

Via Piamarta, 5/11
25021 Bagnolo Mella (BS) Italie

+39 (0)30 6821611
info@selpro.it

SELPRO
Fan Speed Controllers Specialist

www.selpro.it