10. Technische Daten

10.1 Physikalische Daten

10.1.1 Abmessungen und Gewicht

***HINWEIS**: Um den Regler ist ein Bereich wie in „Sicherstellung der Kühlung“ auf Seite 22 angegeben frei zu halten.*

Typ	A	B	C	D	E	Gewicht (kg)
RGM312	200	285	128	153	255	3,4
RGM320	235	350	181	185	320	5,3
RGM328	235	350	204	172	320	6,1
RGM340	315	415	178	273	403	11,5
RGM360	315	491	228	255	436	16,7

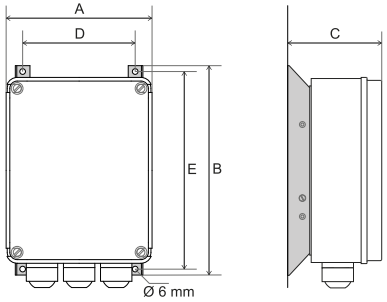

10.1.2 Gehäuse und Kabelverschraubungen

Materialien	GW-Plast 75 Höchsttemperatur 60 °C (Kugeldruckprüfung: 85 °C) und Aluminium
Verschlussschrauben	Serie TPN mit Anzugsmoment max. 1,8 Nm (CEI 23-58)
Schutzart	IP55
Umweltbelastung	Starke Verschmutzung
Feuerbeständigkeit	Kategorie D
Kabelverschraubungen M25	Schutzart IP67, Klasse V2, Polyamid PA6

10.1.3 Umgebungsbedingungen für die Lagerung und Installation

Arbeitstemperatur	von -20 bis +50 °C. Bei Temperaturen unter -10 °C den Eingang **S2** verwenden.
Lagerungstemperatur	von -25 bis +60°C
Feuchtigkeit	RH < 85 % nicht kondensierend
Vibrationen	unter 1 G (9,8 m/s2)

10.2 Elektrische Daten

10.2.1 Anwendungen

Spannungsregelbare Drehstrom-Asynchronmotoren mit großem Schlupf für den Antrieb von Axial- oder Zentrifugalventilatoren.

10.2.2 Daten

Nennspannung	400 V AC ± 20 % dreiphasig Auf Wunsch 230 V AC / 500 V AC
Frequenz	50/60 Hz, automatische Wahl
Max. Anlaufstrom (*)	I>200 % In, die Auslösezeit des Alarms beträgt ca. 5 s
Max. Strom (thermisch) (*)	I=130 % In, Auslösezeit des Alarms ca. 120 s I=160 % In, Auslösezeit des Alarms ca. 30 s I=190 % In, Auslösezeit des Alarms ca. 13 s Stromgrenzwerte und Auslösezeiten, siehe „Überlastungsschutzfunktion (optional)“ auf Seite 42.
Mindeststrom	0,2 A
Überspannungsschutz	Überspannungskategorie II (4 kV), EN 61000-4-5
Überlastungsschutz	Optional.
Automatischer Neustart	Der Regler startet automatisch neu, sobald der Alarmzustand beseitigt ist.
Max. Stromaufnahme bei 0–10 V Signal	20 mA (min. Lastwiderstand 500 Ω) ***HINWEIS**: Stets die gesamte Stromaufnahme beim 0–10 V Signal kontrollieren.*
Spannungsversorgung Messwertgeber	22 V DC -10/+20% 60 mA, nicht stabilisiert. Mit Kurzschlussschutz.
Spannungsversorgung Potenziometer und Sensoren	10 V DC/5 V DC (automatische Umschaltung), stabilisiert mit Schutzeinrichtung.
Relais RL1	**NO**: 5 A bei 250 V AC cosfi 0,8 **NC**: 3 A bei 250 V AC cosfi 0,8

***Info (*)**: Wenn der Überlastungsschutz vorhanden ist.*

10.2.3 Nennstrom und Leistung

Typ	Nennstrom, Effektivwert Ampere (In)	Drehstromausgang	Derating bei Umgebungstemperatur > 50 °C (A/°C)	Nennleistung abgebbar kVA @ 400 V AC	Verlustleistung Steuerkreise	Verlustleistung
RGM312	12	Einzeln, 4x	0,6	8,0	10 W	72 W @ 12 A
RGM320	20	Doppelt, 8x	1	13,0	10 W	120 W @ 20 A
RGM328	28	Doppelt, 8x	1,4	17,0	10 W	168 W @ 28 A
RGM340	40	Einzeln	2	27,0	10 W	240 W @ 40 A
RGM360	60	Einzeln	3	41,0	10 W	360 W @ 60 A

10.2.4 Derating des Nennstroms in Abhängigkeit von der Installationshöhe

Installationshöhe (m)	0	1000	1500	2000	2500	3000	3500
Reduzierung des Nennstroms (%)	100	95	90	85	80	75	70

10.2.5 Elektrische Isolierung

Gehäuse	Klasse I (Verwendung des geerdeten Schutzleiters)
Steuerkreise	4000 V AC zwischen Steuereingang und netzspannungsführenden Teilen

10.2.6 Nennquerschnitte der Kabel

	Signal (Werte min–max)		Leistung Ausgang (Werte min–max)		Leistung Versorgung (Werte min–max)	
Typ	**mm2**	**AWG Cu**	**mm2**	**AWG Cu**	**mm2**	**AWG Cu**
RGM312 (Einzelausgang)	0,5–1,5	20–16	1,0–2,5	17–13	1,0–2,5	17–13
RGM312 (Ausgang 4x)	0,5–1,5	20–16	1,0–2,5	17–13	1,0–2,5	17–13
RGM320 (Doppelausgang)	0,5–1,5	20–16	1,5–4,0	15–11	1,5–4,0	15–11
RGM320 (Ausgang 8x)	0,5–1,5	20–16	1,0–2,5	17–13	1,5–4,0	15–11
RGM328 (Doppelausgang)	0,5–1,5	20–16	1,5–4,0	15–11	1,5–4,0	15–11
RGM328 (Ausgang 8x)	0,5–1,5	20–16	1,0–2,5	17–13	1,5–4,0	15–11
RGM340	0,5–1,5	20–16	2,5–10	13–7	2,5–10	13–7
RGM360	0,5–1,5	20–16	4,0–16	11–5	4,0–16	11–5

10.2.7 Technische Daten des BELDEN-Kabels für den RS485-Anschluss

Merkmal	**Wert**
Ader 1	CuSn 7x0,25 mm
Ader 1 (Widerstand)	50 Ω/km
Ader 2	CuSn 7x0,25 mm
Ader 2 (Widerstand)	50 Ω/km
Isolierung	PEE 2,35 mm
Farben	weiß/orange blau
Schirm 1	AL/PET 100 %
Geflecht 1	CuSn 65 %
Innenmantel	Nicht entflammbares PVC, grau, ölbeständig
Innenmantel (Durchmesser)	7,6 ± 0,1 mm
Außenmantel	PE, UV-beständig, schwarz
Außenmantel (Durchmesser)	9,0 ± 0,1 mm
Wellenimpedanz	125 ± 15 Ω
Gegenkapazität oder Kapazität des Koaxialkabels	GEGENKAP. 36 pF/m
Übertragungsgeschwindigkeit	78 %
Leistungsfähigkeit der Abschirmung (100–900 MHz)	>85 dB
Beidraht	CuSn 7x0,20 mm
Nennspannung	300 V
Einsatztemperatur	von -20 bis +80 °C
Mantelisolierung	C-4 (U0=400V)
Prüfspannung	4,5 kV AC
Min. Biegeradius (innen/außen)	40/90 mm
Gewicht	8,4 kg/100 m
Anmerkungen	Geeignet für die Verlegung im Freien, unterirdisch und in feuchten Umgebungen

10.3 Wartung

10.3.1 Reinigung

Wenn am Kühlkörper Staub, Schmutz oder Spinnweben vorhanden sind, diese mit einem Tuch entfernen.

10.3.2 Verantwortlichkeit für die Entsorgung



Wie in der Europäischen Richtlinie 2012/19/EU gefordert, darf das Produkt nicht zusammen mit unsortiertem Siedlungsabfall entsorgt werden.

Der Eigentümer haftet für die Entsorgung sowohl dieses Produkts als auch der sonstigen Elektro- und Elektronikaltgeräte über die von der Regierung oder den lokalen Behörden genannten besonderen Sammeleinrichtungen.

Die ordnungsgemäße Entsorgung und Wiederverwertung helfen mit, potenziell negative Auswirkungen auf die Umwelt und die Gesundheit der Menschen zu vermeiden.

Für genauere Informationen zur Entsorgung wenden Sie sich bitte an die zuständigen Behörden, den Entsorgungsdienst oder den Vertreter, bei dem Sie das Produkt gekauft haben.

10.4 Konformität

10.4.1 Konformitätserklärungen

Der vollständige Text ist auf der Website www.selpro.it abrufbar.

10.4.2 CE – Konformitätserklärung

Richtlinie	Kurzbezeichnung CE-Norm	Version
EMV 2014/30/EU	EN IEC 61800-3	2018
	EN IEC 61000-6-2	2019
	EN 61000-6-3	2007 +A1:2011
	EN IEC 55014-1	2021
	EN IEC 55014-2	2021
Safety 2014/35/EU	EN 61800-5-1	2007 +A1:2017 +A11:2021
	EN 60335-1	2012 +A13:2017 +A2:2019
	EN 60730-1	2017
RoHS 2012/19/EU	EN 50581	2012

10.4.3 UK - Declaration of conformity

Subject	Name	Version
EMC	BS EN IEC 61800-3	2018
	BS EN IEC 61000-6-2	2019
	BS EN 61000-6-3	2007 +A1:2011
	BS EN IEC 55014-1	2021
	BS EN IEC 55014-2	2021
Safety	BS EN 61800-5-1	2007 +A1:2017 +A11:2021
	BS EN 60335-1	2012 +A13:2017 +A2:2019
	BS EN 60730-1	2017
RoHS	BS EN 50581	2012

SELPRO Srl

Via Piamarta, 5/11
25021 Bagnolo Mella (BS) Italien

+39 (0)30 6821611
info@selpro.it

SELPRO
Fan Speed Controllers Specialist

www.selpro.it