6. Collegamenti

6.1 Collegamento alimentazione e uscite di potenza per motore/i

6.1.1 Collegamento alimentazione e carico uscita singola (RDM308, RDM312, RDM320)

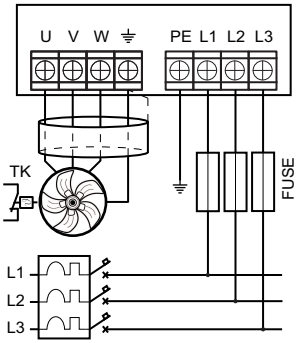

6.1.2 Collegamento alimentazione e carico quattro uscite (RDM308, RDM312, RDM320)

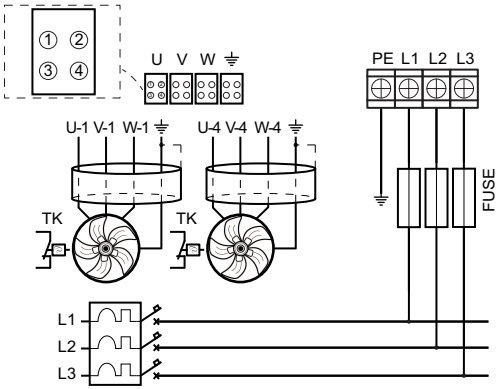

6.1.3 Collegamento alimentazione e carico uscita doppia (RDM320 e RDM328)

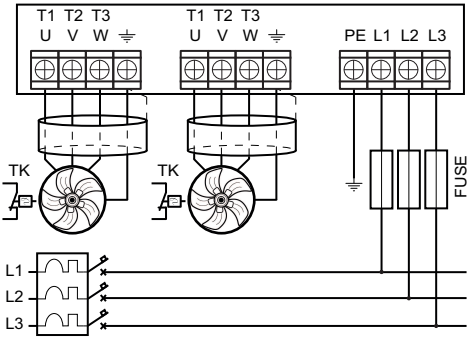

6.1.4 Collegamento alimentazione e carico otto uscite (RDM320 e RDM328)

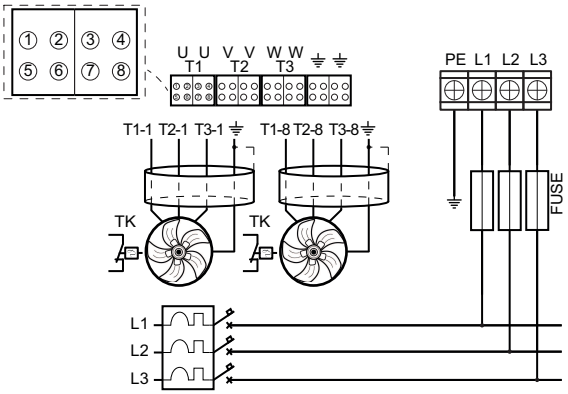

6.2 Collegamento ingressi analogici in modalità Slave

***AVVISO**: per collegamenti più lunghi di 30 m, usare cavo schermato e collegare lo schermo direttamente a terra.*

6.2.1 Collegamento per unità Slave con ingresso 0–10 V cc

Nello schema è rappresentato il collegamento a un potenziometro per il comando manuale o, in alternativa, a un controllore remoto con uscita 0–10/10–0 V cc. Se per il collegamento si usa un cavo schermato collegare lo schermo direttamente a terra.

Questo collegamento richiede l'uso della configurazione **rS 010**.

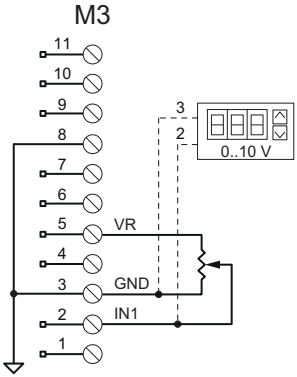

6.2.2 Collegamento per unità Slave con ingresso 4–20 mA

Nello schema è rappresentato il collegamento a un potenziometro per il comando manuale o, in alternativa, a un controllore remoto con uscita 4–20/20–4 mA.

Questo collegamento richiede l'uso della configurazione **rS 420**.

Segnale ricavato da + 24 V cc

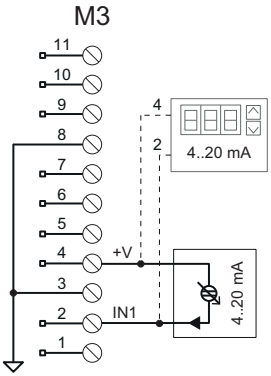

Con ritorno segnale a massa

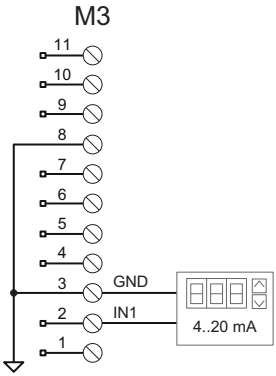

6.2.3 Collegamento per unità Slave con ingresso PWM

Nello schema è rappresentato il collegamento a un controllore remoto con uscita PWM 3-30 V/10 mA.

Questo collegamento richiede l'uso della configurazione **rS PWM**.

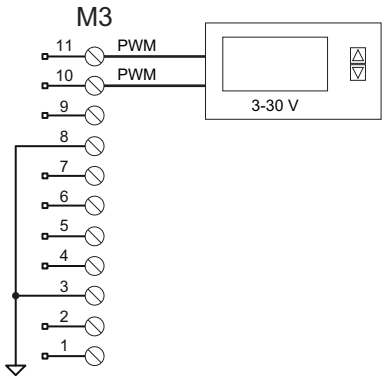

6.3 Collegamento ingressi analogici in modalità Master

***AVVISO**: per collegamenti più lunghi di 30 m, usare cavo schermato e collegare lo schermo direttamente a terra.*

6.3.1 Collegamento a due trasduttori con uscita 4–20 mA

Nello schema è rappresentato il collegamento di due trasduttori di pressione con uscita 4–20 mA. Si possono usare trasduttori per leggere qualsiasi grandezza purché l'uscita sia 4-20 mA e l'alimentazione +20 V cc. La visualizzazione sul display sarà in mA oppure in bar in funzione della configurazione predefinita.

Questo collegamento richiede l'uso delle configurazioni **rPr420** (misure in mA), **rPr015**, **rPr025**, **rPr030**, **rPr045** e **rPr050** (misure in bar).

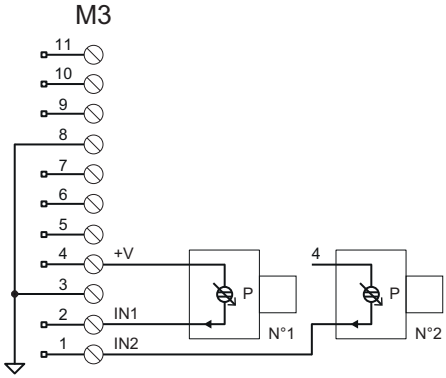

Nelle configurazioni predefinite il setpoint coincide con la massima velocità del ventilatore (**hi**). Sono previsti due trasduttori, il regolatore seleziona automaticamente il trasduttore con il segnale maggiore. Se si collega un solo trasduttore utilizzare sempre l'ingresso **IN1**.

6.3.2 Collegamento a trasduttori con uscita 0–5/0–10 V cc

Nello schema sotto riportato è rappresentato il collegamento di due trasduttori di pressione con uscita 0–5/0–10 V cc. Si possono utilizzare trasduttori per leggere qualsiasi grandezza purché l'uscita sia 0–5/0–10 V cc e l'alimentazione sia 5/10 V cc. La visualizzazione sul display sarà in volt oppure in bar in funzione della configurazione predefinita. La commutazione di VR fra +5,0 V cc e +10,0 V cc è automatica.

Questo collegamento richiede l'uso delle configurazioni **rUu010**, **rUu-05** (misure in V cc), **rPu030** (misure in bar).

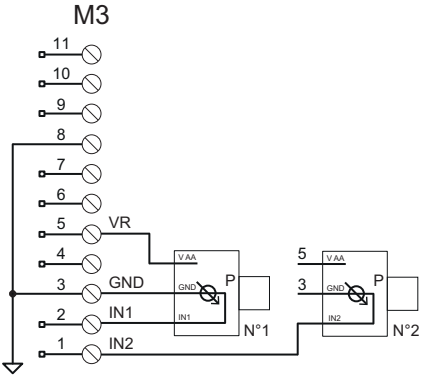

Nelle configurazioni predefinite il setpoint coincide con la massima velocità del ventilatore (**hi**). Sono previsti due trasduttori, il regolatore seleziona automaticamente il trasduttore con il segnale maggiore.

6.3.3 Collegamento a sonde NTC con valore ohmico 10 kΩ @ 25 °C

Nello schema è rappresentato il collegamento di due sonde NTC 10K @ 25°C. Si possono utilizzare solo sonde NTC di questo tipo. La visualizzazione sul display sarà in °C.

Questo collegamento richiede l'uso della configurazione **rtE-01** (misure in °C).

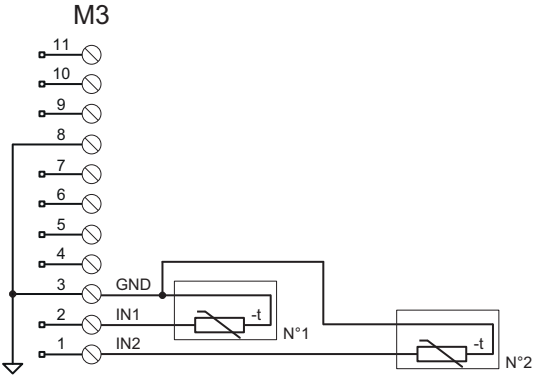

Nella configurazione predefinita il setpoint coincide con la massima velocità del ventilatore (**hi**). Sono previste due sonde, il regolatore seleziona automaticamente la sonda con il segnale maggiore. Se si collega una sola sonda il sistema seleziona automaticamente quella presente.

6.4 Collegamento ingressi On/Off ausiliari

6.4.1 Collegamento dei contatti start/stop e TK/Lh

Nello schema sono rappresentati i collegamenti del contatto per il comando start/stop da remoto o per la funzione sbrinamento, vedi "Funzione sbrinamento e anti-neve" a pagina 38 e del contatto per il collegamento delle protezioni termiche dei motori o per l'attivazione del limite di velocità notturno **Lh** . Il funzionamento del contatto è configurabile con il DIP switch SW1, vedi "DIP switch SW1" a pagina 14.

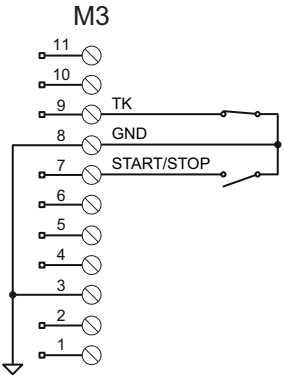

6.5 Collegamenti uscita analogica OUT

6.5.1 Collegamento a unità Slave di potenza

Questo collegamento è indicato per asservire ad una unità principale una o più unità Slave di potenza.

Il collegamento abilita l'uscita analogica **OUT** a trasmettere alle unità Slave collegate il comando di regolazione che determina il funzionamento alla stessa velocità di tutto il gruppo di ventilatori collegati. Il segnale presente all'uscita analogica OUT consente alle unità slave collegate di ricevere un comando correlato alla regolazione di velocità dei ventilatori:

- Se il regolatore è in modalità "Slave", vedi "Regolazione uscita OUT 0-10 V" a pagina 32.
- Se il regolatore è in modalità "Master", vedi "Modalità Master proporzionale " a pagina 32

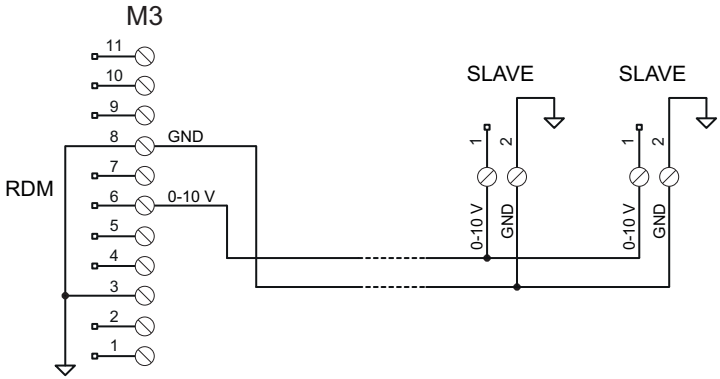

6.6 Collegamento uscita a relè

6.6.1 Collegamento a sistemi esterni per la segnalazione di allarmi, avarie o stati operativi.

