7. Comando manuale uscite

Comando manuale dei relè e delle uscite statiche di potenza; permette di verificare la correttezza dei cablaggi e la funzionalità degli attuatori utilizzati. In particolare, consente di comandare i relè RL1, RL2, RL3, RL4, RL5, RL6 e le uscite statiche “A - Apre”, “A - Chiude”, “B - Apre” e “B - Chiude”. Viene presentato lo stato corrente dell’uscita selezionata, che può essere modificato premendo il tasto “**ENTER**”, ogni volta che si preme il tasto l’uscita cambia lo stato.
La funzione “**6.11 Calibration”** consente di alimentare l’impianto, chiudere gli scarichi e forzare alla massima apertura le valvole A e B e di leggere le portate corrispondenti QA e QB così da consentire la taratura di eventuali valvole equilibratrici di portata poste a valle.
Dalla versione 2.0 del firmware di EPS è possibile visualizzare i valori di temperatura e pressione con le unità di misura imperiali (°F e psi). Pertanto, dove nel testo è indicata l’unità di misura disponibile in °C è da considerarsi anche °F, e dove è scritto bar è da intendersi anche psi. Per la conversione dei valori usare le seguenti formule: °F = 32 + (°C x 9/5), psi = bar x 14,5.

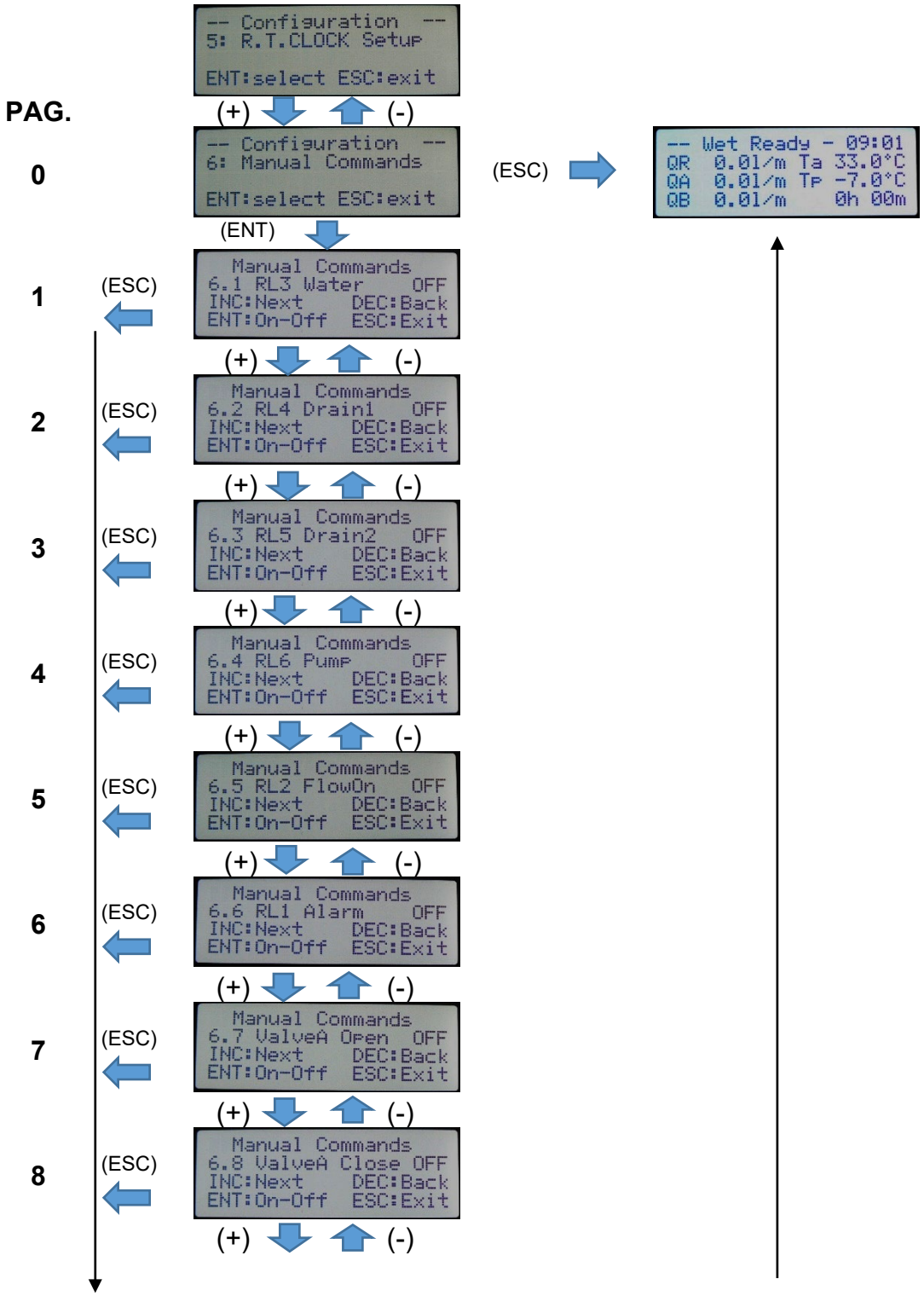

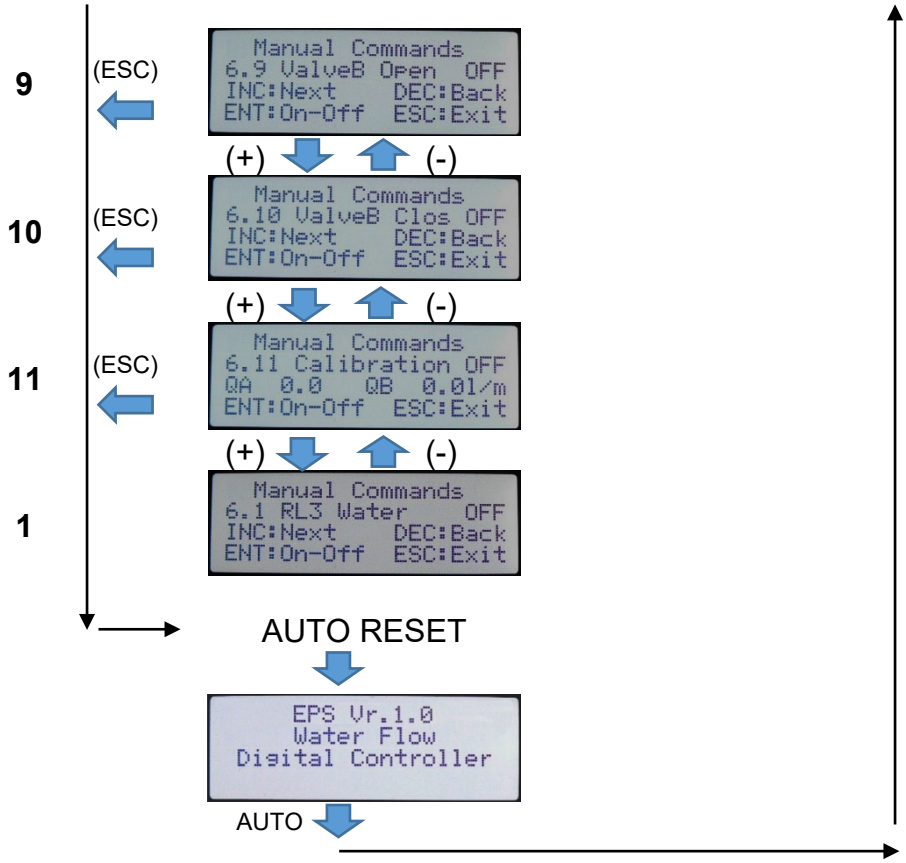
9
(ESC)
Manual Commands
6.9 ValveB Open OFF
INC:Next DEC:Back
ENT:On-Off ESC:Exit
(+)
(-)
10
(ESC)
Manual Commands
6.10 ValveB Clos OFF
INC:Next DEC:Back
ENT:On-Off ESC:Exit
(+)
(-)
11
(ESC)
Manual Commands
6.11 Calibration OFF
QA 0.0 QB 0.0l/m
ENT:On-Off ESC:Exit
(+)
(-)
1
Manual Commands
6.1 RL3 Water OFF
INC:Next DEC:Back
ENT:On-Off ESC:Exit
AUTO RESET
EPS Vr.1.0
Water Flow
Digital Controller
AUTO