7. Commande manuelle sorties

Commande manuelle des relais et sorties statiques d'alimentation ; elle permet de vérifier les câblages et le fonctionnement des actionneurs utilisés. Permet en particulier de commander les relais RL1, RL2, RL3, RL4, RL5, RL6 et les sorties statiques A - Ouverture, A - Fermeture, B - Ouverture et B - Fermeture. L'état actuel de la sortie sélectionnée est affiché et peut être modifié en tapant **ENTER**, la sortie change d'état à chaque pression de la touche.
La fonction « **6.11 Calibration** » permet d'alimenter l'installation, fermer les évacuations et forcer les vannes A et B à leur ouverture maximum, lire les débits correspondants QA et QB en vue de permettre l'étalonnage des éventuelles vannes d'équilibrage du débit placées en aval.
À partir de la version 2.0 du firmware d'EPS, il est possible d'afficher les valeurs de température et de pression avec les unités de mesure impériales (°F et psi). Par conséquent, si le texte indique °C et bar comme unités de mesure disponibles et que les unités impériales °F et psi ne sont pas explicitement mentionnées, il est entendu que la lecture en unités impériales est néanmoins disponible. Pour la conversion des valeurs, utiliser les formules suivantes : °F = 32 + (°C x 9/5), psi = bar x 14,5.

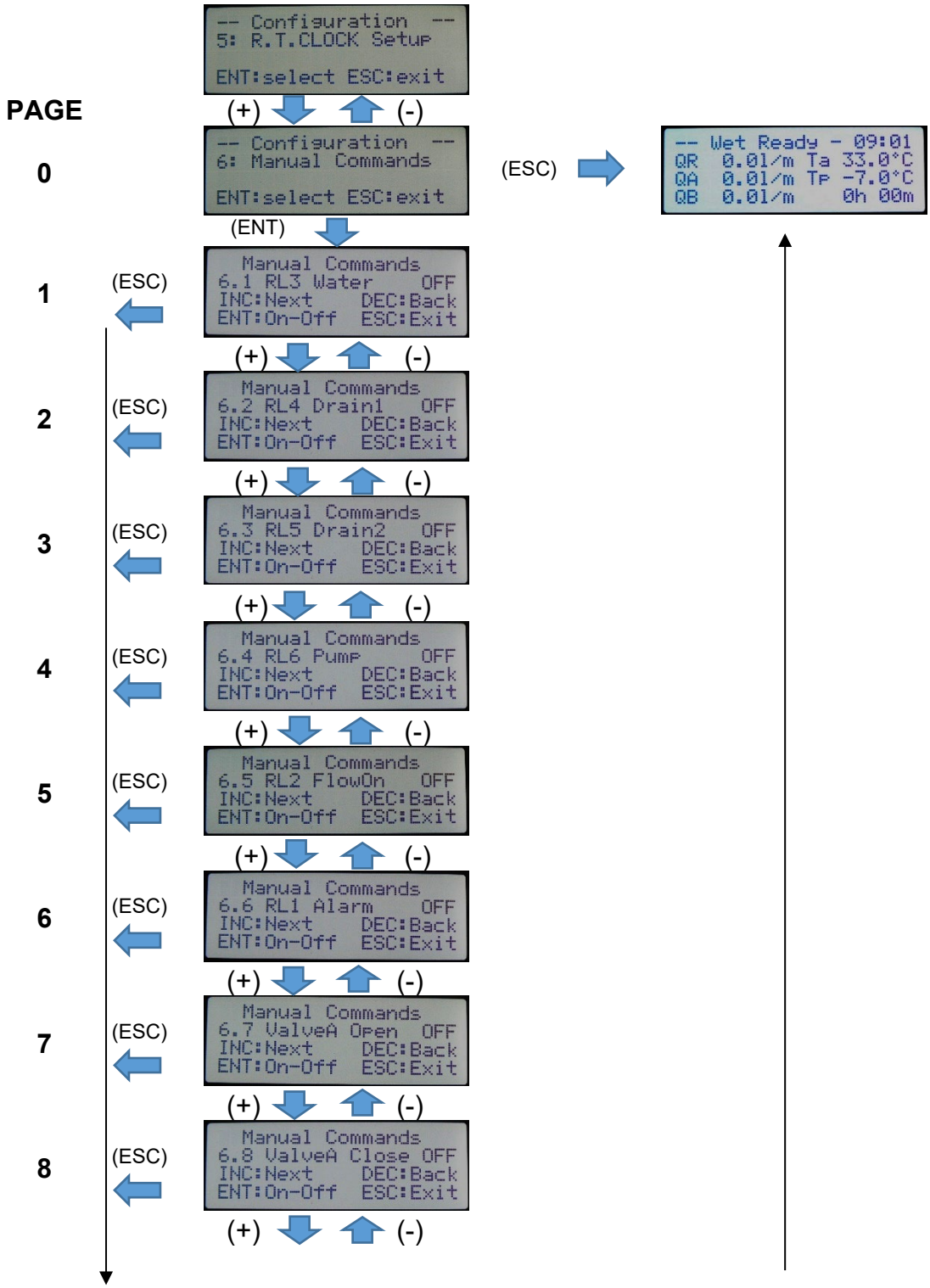

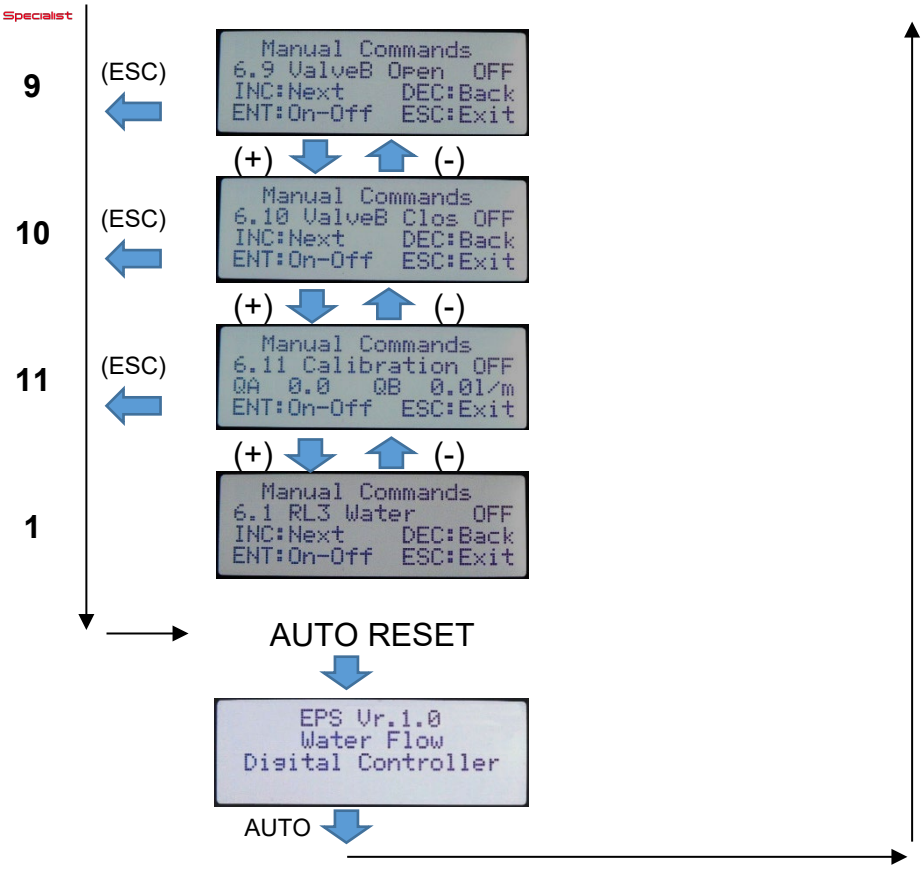
9
(ESC)
Manual Commands
6.9 ValveB Open OFF
INC:Next DEC:Back
ENT:On-Off ESC:Exit
(+)
(-)
10
(ESC)
Manual Commands
6.10 ValveB Clos OFF
INC:Next DEC:Back
ENT:On-Off ESC:Exit
(+)
(-)
11
(ESC)
Manual Commands
6.11 Calibration OFF
QA 0.0 QB 0.0l/m
ENT:On-Off ESC:Exit
(+)
(-)
1
Manual Commands
6.1 RL3 Water OFF
INC:Next DEC:Back
ENT:On-Off ESC:Exit
AUTO RESET
EPS Vr.1.0
Water Flow
Digital Controller
AUTO