5. Installazione

5.1 Installazione a muro

5.1.1 Installazione all'aperto

Il regolatore può sopportare temperature inferiori allo zero solo se è alimentato. Evitare posizioni esposte direttamente al sole.

***AVVISO**: sbalzi di temperatura. Funzionamento difettoso. Conservare il regolatore a temperatura ambiente prima dell'installazione per evitare condense.*

5.1.2 Installazione in allevamenti

***AVVISO**: vapori di ammoniaca. Evitare di installare il regolatore nella stalla, ma installarlo in un locale separato.*

5.1.3 Avvertenze

***AVVISO**: fissare l'apparecchio chiuso per evitare che viti possano cadere e restare all'interno. Chiudere sempre i fori non usati con i tappi. Installare il regolatore in verticale con i pressacavi in basso.*

5.1.4 Fissare al muro l'apparecchio

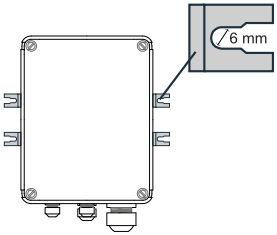

1. Inserire i pressacavi o i tappi.
2. Praticare i fori in corrispondenza delle aree mostrate in immagine.
3. Montare le staffe di fissaggio
4. Fissare l'apparecchio usando quattro viti (non in dotazione) adeguate allo spessore della parete.

5.2 Installazione interno quadro

5.2.1 Installazione all'aperto

Il regolatore può sopportare temperature inferiori allo zero solo se è sempre alimentato. Evitare posizioni esposte direttamente al sole.

***AVVISO**: sbalzi di temperatura. Funzionamento difettoso. Conservare il regolatore a temperatura ambiente prima dell'installazione per evitare condense.*

5.2.2 Installazione a barra DIN

Il regolatore può essere installato su barra DIN Omega o DIN G. Di seguito è riportata la procedura per la barra DIN Omega.

5.2.3 Montare l'apparecchio sulla barra DIN Omega

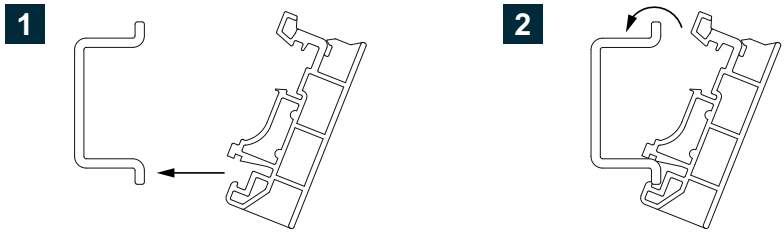

5.2.4 Smontare l'apparecchio dalla barra DIN Omega

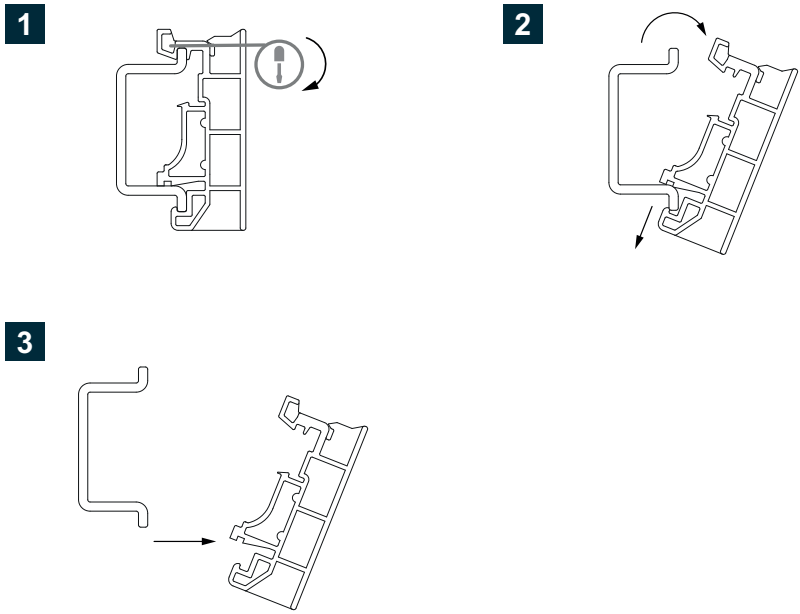

5.3 Installazione elettrica

Operazione riservata a un elettricista. Ha conoscenze tecniche elevate in campo elettrico. Può comprendere gli schemi elettrici e può operare su quadri elettrici, scatole di derivazione e apparecchiature di controllo in presenza di tensione.

5.3.1 Avvertenze (solo modelli 230–460 V)

AVVERTIMENTO! Parti in tensione. Shock elettrico. Se si deve lavorare sul regolatore alimentato, farlo sempre in presenza di una seconda persona. Bloccare i comandi remoti ed eventuali interruttori di alimentazione.



AVVERTIMENTO! Elettrocuzione. Non alimentare il regolatore se non è collegato a terra.

5.3.2 Cavi di alimentazione separati dai cavi di segnale

Installare i cavi di alimentazione separatamente dai cavi di segnale e mantenendo la massima distanza possibile tra i conduttori.

In caso di incrocio, prevedere una installazione con angolazione di 90°.