6. Raccordements

6.1 Raccordement de l'alimentation

6.1.1 Raccordement de l'alimentation ECP 230–460 V IP55 Fusible 2 A

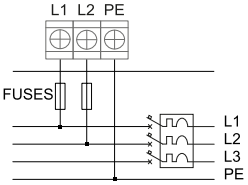

6.1.2 Raccordement de l'alimentation ECP 230–460 V IP00 Fusible 2 A

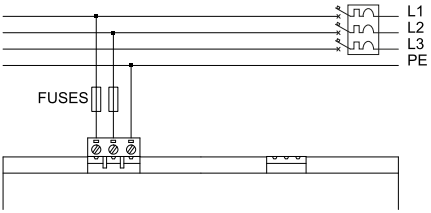

6.1.3 Raccordement de l'alimentation ECP 20–24 V IP55 Fusible 2 A

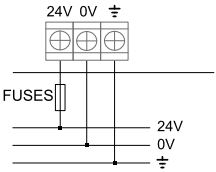

6.1.4 Raccordement de l'alimentation ECP 20–24 V IP00 Fusible 2 A

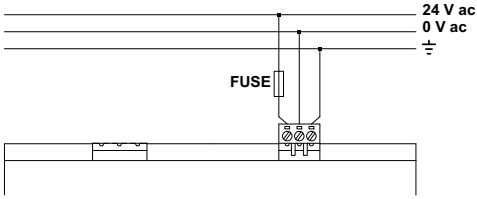

6.2 Raccordements des entrées analogiques en mode Slave

6.2.1 Raccordement pour unité Slave avec entrée 0–10 V cc

Le schéma représente le raccordement à un potentiomètre pour la commande manuel ou, en alternative, à un contrôleur à distance avec sortie 0–10 V cc . Si un câble blindé est utilisé pour le raccordement, raccorder le blindage directement à la terre.

Ce raccordement nécessite l'utilisation de la configuration **rS 010**.

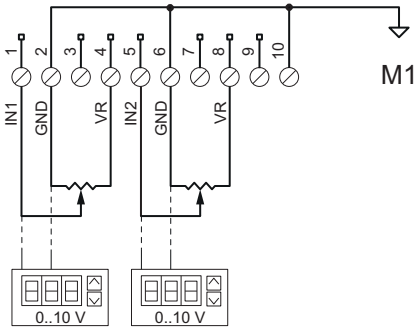

6.2.2 Raccordement pour unité Slave avec entrée 0–20 mA/4–20 mA

Le schéma représente le raccordement à un contrôleur à distance avec sortie 0–20 mA/4–20 mA ou, en alternative, à un émetteur 0-20 mA/4–20 mA pour la commande manuelle. Si le dispositif a la sortie 0–20 mA, utiliser la configuration **rS 020**, s'il a la sortie 4–20 mA, utiliser la **rS 420**.

Signal obtenu du + 24 V cc

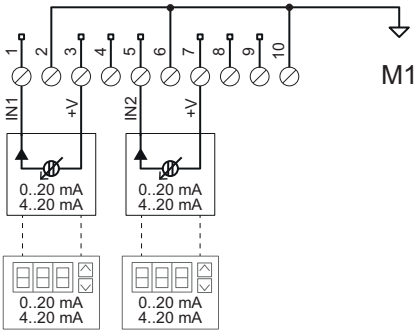

Avec retour de signal à la masse

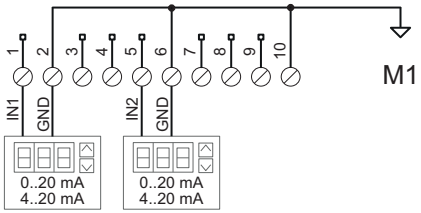

6.3 Raccordements des entrées analogiques en mode Master

6.3.1 Raccordement à deux transducteurs avec sortie 4–20 mA

Le schéma représente le raccordement de deux transducteurs de pression avec sortie 4–20 mA. Il est possible d'utiliser des transducteurs pour lire n'importe quelle grandeur à condition que la sortie soit 4-20 mA et l'alimentation +22 V cc +10–20 %. L'affichage sur l'écran sera en mA ou en bar en fonction de la configuration prédéfinie.

Ce raccordement nécessite l'utilisation des configurations **rPr420** (mesures en mA), **rPr015**, **rPr025**, **rPr030**, **rPr045** (mesures en bar).

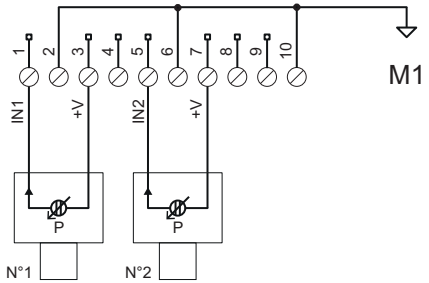

Dans les configurations prédéfinies, le point de consigne coïncide avec la vitesse maximale du ventilateur (menu **conF** > **C4** = **hi**). Deux transducteurs sont prévus (menu **conF** > **C0** = **r2**), le régulateur sélectionne automatiquement le transducteur avec le signal le plus grand (menu **conF** > **C1** = **hi**) . Si un seul transducteur est raccordé, toujours utiliser l'entrée **IN1** et la configuration **G1**/**rP1**.

6.3.2 Raccordement aux transducteurs avec sortie 0–5/0–10 V cc

Le schéma ci-dessous représente le raccordement de deux transducteurs de pression avec sortie 0–5/0–10 V cc. Il est possible d'utiliser des transducteurs pour lire n'importe quelle grandeur à condition que la sortie soit 0–5/0–10 V cc et l'alimentation 5/10 V cc. L'affichage sur l'écran sera en volt ou en bar en fonction de la configuration prédéfinie. La commutation de VR entre +5,0 V cc et +10,0 V cc est automatique.

Ce raccordement nécessite l'utilisation des configurations **rUu010**, **rUu-05** (mesures en V cc), **rPu030** (mesures en bar).

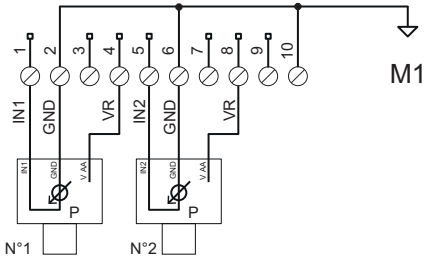

Dans les configurations prédéfinies, le point de consigne coïncide avec la vitesse maximale du ventilateur (menu **conF** > **C4** = **hi**), deux transducteurs sont prévus (menu **conF** > **C0** = **r2**), le régulateur sélectionne automatiquement le transducteur avec le signal le plus grand (menu **conF** > **C1** = **hi**).

6.3.3 Raccordement aux sondes NTC avec valeur ohmique 10 kΩ à 25 °C

Le schéma représente le raccordement de deux sondes NTC 10K à 25 °C. Il est possible d'utiliser seulement des sondes NTC de ce type. L'affichage sur l'écran sera en °C.

Ce raccordement nécessite l'utilisation des configurations **rtE-01**, **rtE-02** (mesures en °C).

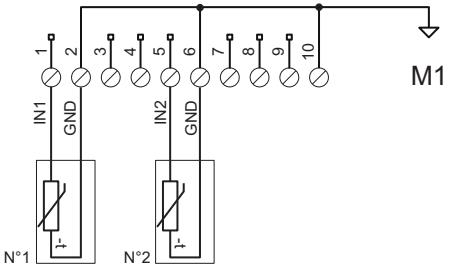

Dans la configuration prédéfinie, le point de consigne coïncide avec la vitesse maximale du ventilateur (menu **conF** > **C4** = **hi**), deux sondes sont prévues (menu **conF** > **C0** = **r2**), le régulateur sélectionne automatiquement la sonde avec le signal le plus grand (menu **conF** > **C1** = **hi**). Si on raccorde une seule sonde, le système sélectionne automatiquement la sonde présente.

6.4 Raccordement des entrées On/Off

6.4.1 Schéma

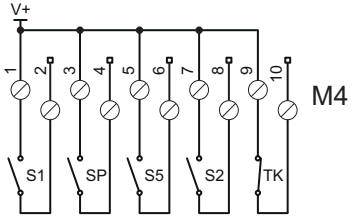

6.5 Raccordements de sortie analogique OUT

6.5.1 Raccordement à une unité Slave

Ce raccordement est indiqué pour asservir les moteurs EC. Par défaut la tension de sortie varie de 0–10 V de manière directement proportionnelle au paramètre **Co**. Avec le paramètre **C7**=1, la tension varie de 0,75 à 10 V. Il sera ainsi possible d'intercepter un débranchement/coupure du câble ou une panne au régulateur.

La tension de sortie varie de 0/1–10 V de manière directement proportionnelle au paramètre **Co**.

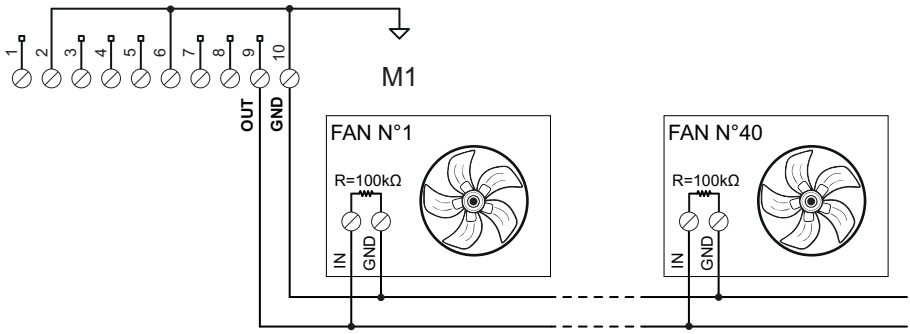

6.6 Raccordement des sorties à relais

6.6.1 Raccordement aux systèmes extérieurs pour la signalisation d'alarmes, de défauts ou d'états opérationnels.

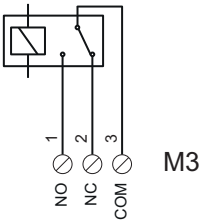

6.7 Raccordement au réseau RS485 Modbus RTU (en option)

6.7.1 Étapes pour un raccordement correct

***AVIS** : suivre toutes les étapes indiquées pour le fonctionnement correct de la connexion Modbus.*

1. Utiliser un câble pour extérieur spécifique pour les applications à l'extérieur avec une **longueur inférieure à 1000 mètres**, par exemple, le câble série pour réseaux LAN ITC BELDEN 15S7D (voir les caractéristiques « Caractéristique du câble BELDEN pour raccordement RS485 » à la page 60).
2. S'assurer du raccordement correct de la ligne RS-485 : toutes les bornes **D0+** du réseau doivent être **raccordées ensemble au même conducteur**, de même que les bornes **D0-** et **REF0**.
3. Poser le câble de la ligne de données (réseau Modbus) **d'un appareil ECP à l'autre**, à partir de l'unité Master et aboutir au dernier dispositif desservi. Aucune autre méthode de câblage n'est admise.

4. Assurer une **distance suffisante entre le câble du réseau Modbus et les autres câbles** de l'installation, en particulier ceux présentant une tension secteur.
5. **Terminer les extrémités de la ligne** (le Master et le dernier dispositif desservi) **avec une résistance** (**Rt**) de 120 Ω. Activer la terminaison 120 Ω sur l'adaptateur RS-485/PC-Host.
6. **Sur le dernier appareil de la ligne**, placer le cavalier **J1** sur 2-1 (ON). **Sur tous les autres appareils**, placer le cavalier **J1** sur 2-3 (OFF).
7. Raccorder à la terre le blindage du câble au départ de l'adaptateur isolé RS-485/PC-Host **uniquement à proximité de l'adaptateur** en question : le câble sera divisé en sections, une pour chaque tronçon. **Ne pas raccorder le blindage à REF0** à aucun point.
8. **Raccorder le blindage du premier tronçon au blindage du deuxième** et ainsi de suite. Le blindage du dernier tronçon du côté du dernier dispositif reste libre.

6.7.2 Schéma de raccordement au réseau RS485 Modbus RTU

***AVIS** : le câble réseau doit être raccordé comme indiqué sur le schéma. AUCUNE autre méthode de câblage n'est admise.*

