5. Installation

5.1 Wandmontage

5.1.1 Montage im Freien

Der Regler ist nur dann beständig gegenüber Temperaturen im Minusbereich, wenn er mit Spannung versorgt wird. Direkte Sonneneinstrahlung ist zu vermeiden.

***HINWEIS**: Temperaturschwankungen. Funktionsstörung. Den Regler vor Montage und Installation bei Raumtemperatur konditionieren, um die Bildung von Kondenswasser zu vermeiden.*

5.1.2 Montage in Viehzuchtbetrieben

***HINWEIS**: Ammoniakdämpfe. Den Regler nicht im Stall, sondern in einem getrennten Raum montieren.*

5.1.3 Sicherheitshinweise

***HINWEIS**: das Gerät im geschlossenen Zustand befestigen, um zu vermeiden, dass Schrauben herunterfallen und im Inneren verbleiben. Nicht gebrauchte Bohrungen stets mit geeigneten Stopfen verschließen. Den Regler stehend mit den Kabelverschraubungen nach unten zeigend montieren.*

5.1.4 Wandmontage des Geräts

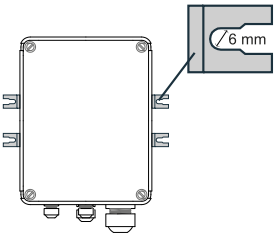

1. Die Kabelverschraubungen oder Verschlussstopfen einsetzen.
2. An den im Bild gezeigten Stellen Bohrungen anfertigen.
3. Die Befestigungsbügel montieren.
4. Das Gerät mit vier für die Wandstärke geeigneten Schrauben (nicht mitgeliefert) befestigen.

5.2 Montage im Schaltschrank

5.2.1 Montage im Freien

Der Regler ist nur dann beständig gegenüber Temperaturen im Minusbereich, wenn er ständig mit Spannung versorgt wird. Direkte Sonneneinstrahlung ist zu vermeiden.

***HINWEIS**: Temperaturschwankungen. Funktionsstörung. Den Regler vor Montage und Installation bei Raumtemperatur konditionieren, um die Bildung von Kondenswasser zu vermeiden.*

5.2.2 Installation auf einer DIN-Schiene

Der Regler kann auf einer DIN-Omega-Schiene oder einer DIN-Schiene mit G-Profil installiert werden. Nachstehend ist die Vorgehensweise für die DIN-Omega-Schiene beschrieben.

5.2.3 Montage des Geräts auf der DIN-Omega-Schiene

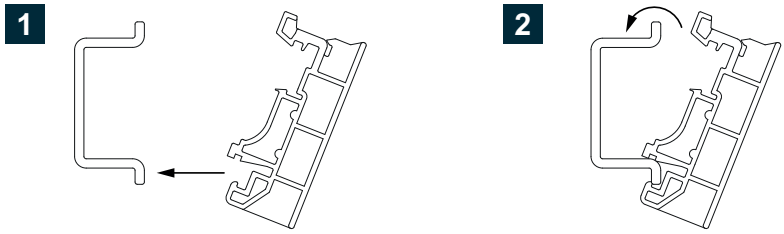

5.2.4 Ausbau des Geräts aus der DIN-Omega-Schiene

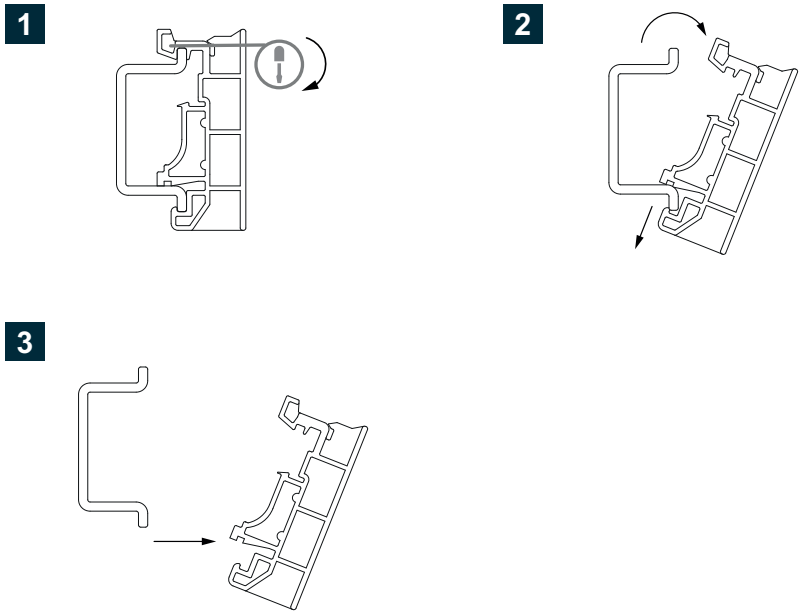

5.3 Elektrische Installation

Diese Tätigkeit darf nur von einem Elektriker ausgeführt werden. Verfügt über fortgeschrittenes Fachwissen im elektrischen Bereich. Kann die Schaltpläne verstehen und Arbeiten an den Schaltschränken, Abzweigkästen und Steuergeräten bei anliegender Spannung ausführen.

5.3.1 Sicherheitshinweise (nur für Typen mit 230–460 V)

WARNUNG! Spannungsführende Teile. Gefahr von Stromschlägen. Wenn Arbeiten an dem mit Spannung versorgten Regler erforderlich sind, sind diese stets in Anwesenheit einer zweiten Person durchzuführen. Fernsteuerungen und eventuelle Leistungsschalter sperren.



WARNUNG! Stromschlaggefahr. Den Regler nicht mit Spannung versorgen, wenn er nicht geerdet ist.

5.3.2 Trennung der Spannungsversorgungskabel von den Signalkabeln

Die Spannungsversorgungskabel getrennt von den Signalkabeln montieren und den größtmöglichen Abstand zwischen den Leitern einhalten.

Bei Kreuzungen einen Winkel von 90° einhalten.