5. Installation

5.1 Installation murale

5.1.1 Installation à l'extérieur

Le régulateur peut supporter des températures inférieures à zéro uniquement s'il est alimenté. Éviter les positions directement exposées au soleil.

***AVIS** : sauts de température. Fonctionnement défectueux. Conserver le régulateur à température ambiante avant l'installation pour éviter la condensation.*

5.1.2 Installation dans les élevages

***AVIS** : vapeurs d'ammoniac. Éviter d'installer le régulateur dans l'étable, mais l'installer dans un local à part.*

5.1.3 Avertissements

***AVIS** : fixer l'appareil fermé pour éviter que les vis ne puissent tomber et rester à l'intérieur. Toujours boucher les trous inutilisés avec les bouchons. Installer le régulateur à la verticale avec les presse-étoupes en bas.*

5.1.4 Fixer l'appareil au mur

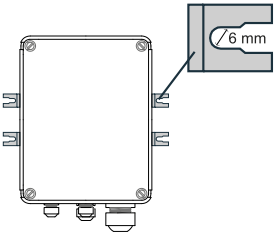

1. Insérer les presse-étoupes ou les bouchons.
2. Percer au niveau des zones indiquées sur la figure.
3. Monter les pattes de fixation
4. Fixer l'appareil au mur à l'aide de quatre vis (non fournies) adaptées à l'épaisseur du mur.

5.2 Installation interne du tableau

5.2.1 Installation à l'extérieur

Le régulateur peut supporter des températures inférieures à zéro uniquement s'il est toujours alimenté. Éviter les positions directement exposées au soleil.

***AVIS** : sauts de température. Fonctionnement défectueux. Conserver le régulateur à température ambiante avant l'installation pour éviter la condensation.*

5.2.2 Installation sur barre DIN

Le régulateur peut être installé sur une barre DIN Omega ou DIN G. Voici la procédure pour la barre DIN Omega.

5.2.3 Monter l'appareil sur la barre DIN Omega

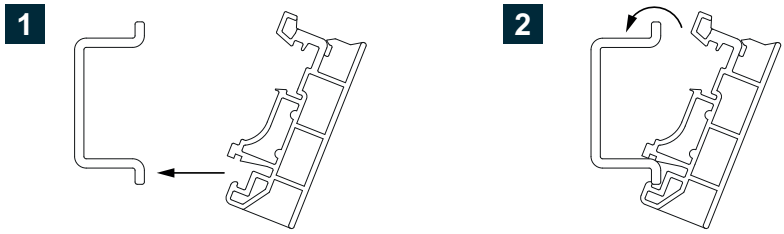

5.2.4 Démonter l'appareil de la barre DIN Omega

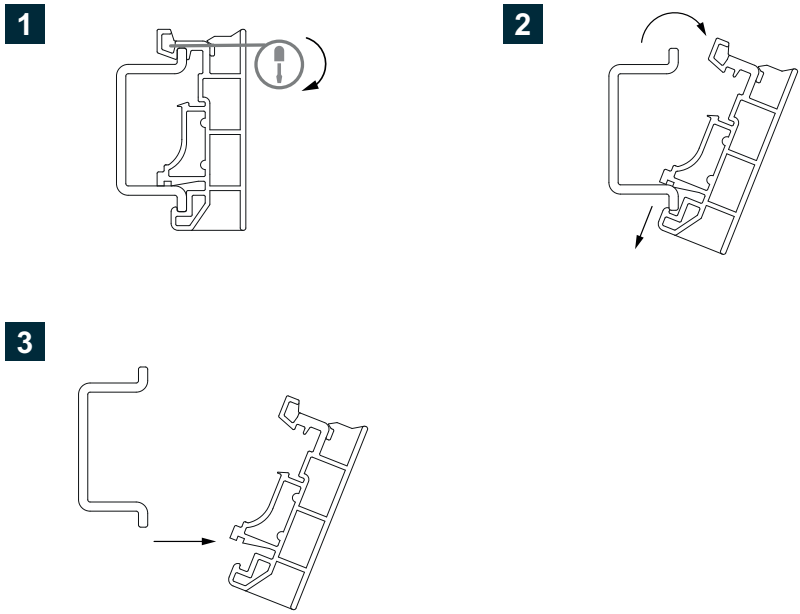

5.3 Installation électrique

Opération réservée un électricien. Possède des connaissances techniques approfondies dans le domaine électrique. Peut comprendre les schémas électriques et peut intervenir sur les tableaux électriques, les boîtes de dérivation et les appareils de contrôle de présence de tension.

5.3.1 Avertissements (uniquement modèles 230–460 V)

AVERTISSEMENT ! Éléments sous tension. Choc électrique. S'il faut intervenir sur le régulateur alimenté, toujours le faire en présence d'une deuxième personne. Bloquer les commandes à distance et les éventuels interrupteurs d'alimentation.



AVERTISSEMENT ! Électrocution. Ne pas alimenter le régulateur s'il n'est pas raccordé à la terre.

5.3.2 Câbles d'alimentation séparés des câbles de signal

Installer les câbles d'alimentation séparés des câbles de signal en maintenant la plus grande distance possible entre les conducteurs.

En cas de croisement, prévoir une installation avec un angle à 90°.