13. Dati tecnici

13.1 Caratteristiche fisiche

13.1.1 Dimensioni e peso regolatore

***AVVISO**: prevedere attorno al regolatore uno spazio come indicato in "Garantire il raffreddamento " a pagina 25.*

Modello	A	B	C	D	E	Peso (kg) *
DSV312	325	495	345	254	346	18.2
DSV316	325	495	445	254	346	31.6
DSV327	395	362	193	333	321	35,5
DSV334	395	362	193	333	321	11,5 **
DSV348	395	362	193	333	321	11,5 **

Nota ***: peso complessivo incluso imballaggio.

Nota *: peso dell'elettronica, a cui va sommato il peso dei due autotrasformatori.*

DSV312, DSV316, DSV327

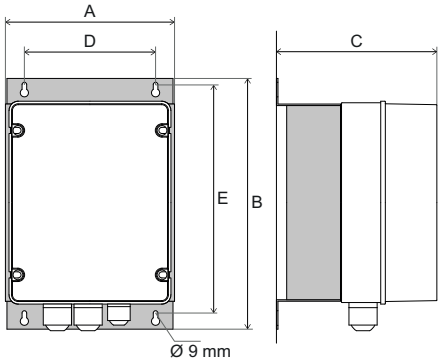

DSV334, DSV348

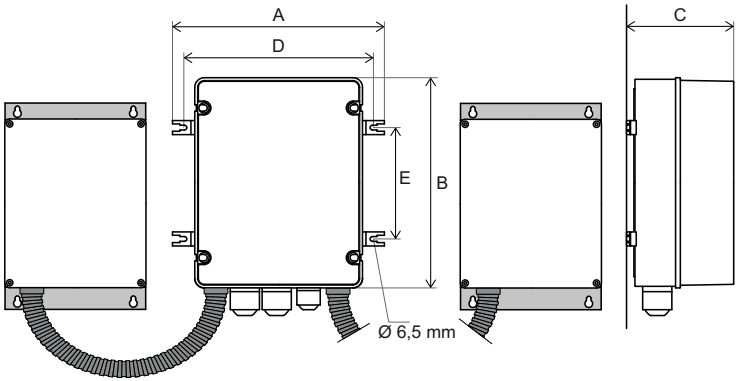

13.1.2 Dimensioni e peso autotrasformatori (solo DSV334 e DSV348)

Modello	Da abbinare a	A	B	C	D	E	Peso (kg)
A134-0	DSV327, DSV334	**376**	257	141	211	346	22,5
A154-0	DSV348	**376**	257	141	211	346	28,5

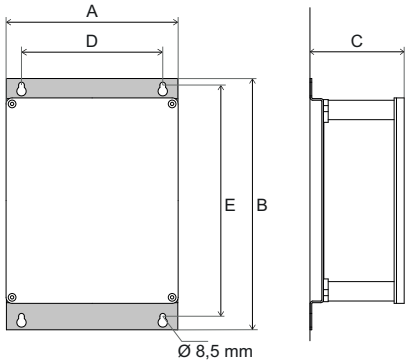

13.1.3 Contenitore e pressacavi

Materiali	GW-Plast 75 temperatura massima 60 °C (termopressione con biglia 85 °C) e alluminio
Viti di chiusura	Serie TPN con coppia di serraggio di massimo 1,8 Nm (CEI 23-58)
Grado di protezione	IP55
Inquinamento ambientale	Forte Polluzione
Resistenza al fuoco	Categoria D
Pressacavi M25	protezione IP67, classe V2, poliammide PA6

13.1.4 Condizioni ambientali stoccaggio e installazione

Temperatura di lavoro	da -20 a +50°C. Per temperature inferiori a -10°C usare ingresso **S2**.
Temperatura di stoccaggio	da -25 a + 60°C
Umidità	RH < 85% non condensante
Vibrazioni	Inferiori a 1 G (9,8 m/s²)

13.2 Caratteristiche elettriche

13.2.1 Applicazioni

Motori asincroni trifase ad alto scorrimento regolabili in tensione applicati a ventilatori assiali o centrifughi.

13.2.2 Caratteristiche

Tensione nominale	400 V ca ± 10% trifase A richiesta 230 V ca / 480 V ca
Frequenza	50/60 Hz selezione automatica
Massima corrente di spunto (*)	I> 1,4*In, il tempo d'intervento dell'allarme è circa 5 s
Massima corrente di lavoro	I> 1,2*In, il tempo d'intervento è inversamente proporzionale a I - In

Minima corrente	0,2 A
Protezione sovratensioni	Categoria di sovratensione II (4 KV), EN 61000-4-5
Protezione sovraccarichi	Opzionale.
Riavvio automatico	Il regolatore riparte automaticamente non appena si elimina la condizione di allarme.
Massimo assorbimento sul segnale 0–10 V	20 mA (resistenza di carico minima 500 Ω) ***AVVISO**: controllare sempre l'assorbimento complessivo sul segnale 0–10 V.*
Alimentazione trasduttori	22 V cc -10/+20% 60 mA, non stabilizzata. Protetta da cortocircuito.
Relè RL1	**NO**: 5 A a 250 V ca cosfi 0,8 **NC**: 3 A a 250 V ca cosfi 0,8
Relè RL2/RL3	**NO**: 5 A a 250 V ca e 30 V cc

13.2.3 Corrente nominale e potenze

Modello	Corrente nominale RMS Ampere (In)	Declassamento temperatura ambiente > 50 °C (A/°C)	Potenza nominale erogabile kVA @ 400 V ca	Potenza dissipata circuiti di comando	Potenza dissipata in ambiente
DSV312	12	0,6	8,3 KW	15 W	20 W
DSV316	16	0,8	11 KW	15 W	23 W
DSV327	27	1,35	18,6 KW	20 W	32 W
DSV334	32	1,7	22 KW	20 W	36 W
DSV348	48	2,4	33 KW	20 W	40 W

13.2.4 Declassamento corrente nominale per quota d'installazione

Quota d'installazione (m)	0	1000	1500	2000	2500	3000	3500
Riduzione corrente nominale (%)	100	95	90	85	80	75	70

13.2.5 Isolamento elettrico

Contenitore	Classe I (uso del conduttore di protezione collegato a terra)
Circuiti di comando	4000 V ca fra ingresso di comando e parti a tensione di rete

13.2.6 Sezioni nominali cavi

	Segnale (valori min–max)		Potenza uscita (valori min–max)		Potenza alimentazione (valori min–max)	
Modello	**mm²**	**AWG Cu**	**mm²**	**AWG Cu**	**mm²**	**AWG Cu**
DSV312	0,5–1,5	20–16	1,0–2,5	17–13	1,0–2,5	17–13
DSV316	0,5–1,5	20–16	1,5–4,0	15–11	1,5–4,0	15–11
DSV327	0,5–1,5	20–16	1,5–6,0	15–9	1,5–6,0	15–9
DSV334	0,5–1,5	20–16	2,5–10	13–7	2,5–10	13–7
DSV348	0,5–1,5	20–16	2,5–16	13–4	2,5–16	13–4

13.2.7 Caratteristiche cavo BELDEN per collegamento RS485

Caratteristica	**Valore**
Conduttore 1	CuSn 7x0,25 mm
Conduttore 1 (resistenza)	50 Ω/km
Conduttore 2	CuSn 7x0,25 mm
Conduttore 2 (resistenza)	50 Ω/km
isolamento	PEE 2,35 mm
Codifica colori	Bianco/Arancio Blu

Caratteristica	Valore
Lamina 1	AL/pet 100%
Calza 1	CuSn 65%
Guaina interna	PVC antifiamma grigio olio resistente
Guaina interna (diametro)	7,6 ± 0,1 mm
Guaina esterna	PE resistente ai raggi UV nero
Guaina esterna (diametro)	9,0 ± 0,1 mm
Impedenza caratteristica	125 ± 15 Ω
Capacità mutua o del cavo coassiale	MUTUA 36 pF/m
Velocità di propagazione	78%
Efficienza di schermatura (100–900 MHZ)	>85 dB
Filo di continuità	CuSn 7x0,20 mm
Tensione nominale	300 V
Temperatura di impiego	da –20 a + 80 °C
Isolamento guaina	C-4 (U0=400V)
Tensione di prova	4,5 kV ca
Raggio minimo curvatura (interna/esterna)	40/90 mm
Peso	8,4 Kg/100 m
Note	Idoneo alla posa esterna, interrata e in ambienti umidi

13.3 Manutenzione

13.3.1 Pulizia

Pulire il contenitore con un panno asciutto.

13.3.2 Responsabilità di smaltimento



Come prescritto dalla Direttiva Europea 2012/19/UE, non smaltire il prodotto insieme ai rifiuti urbani non differenziati.

È responsabilità del proprietario smaltire sia questi prodotti sia le altre apparecchiature elettriche ed elettroniche mediante le specifiche strutture di raccolta indicate dal governo o dagli enti pubblici locali.

Il corretto smaltimento e il riciclaggio aiuteranno a prevenire conseguenze potenzialmente negative per l'ambiente e per la salute dell'essere umano.

Per ricevere informazioni più dettagliate circa lo smaltimento contattare gli enti pubblici di competenza, il servizio di smaltimento rifiuti o il rappresentante dal quale avete acquistato il prodotto.

13.4 Conformità

13.4.1 Dichiarazioni di conformità

Il testo completo è disponibile sul sito www.selpro.it.

13.4.2 CE - Dichiarazione di conformità

Direttiva	Codice Norma CE	Versione
EMC 2014/30/UE	EN IEC 61800-3	2018
	EN IEC 61000-6-2	2019
	EN 61000-6-3	2007 +A1:2011
	EN IEC 55014-1	2021
	EN IEC 55014-2	2021
Safety 2014/35/UE	EN 61800-5-1	2007 +A1:2017 +A11:2021
	EN 60335-1	2012 +A13:2017 +A2:2019
	EN 60730-1	2017
RoHS 2012/19/UE	EN 50581	2012

13.4.3 UK - Declaration of conformity

Subject	Name	Version
EMC	BS EN IEC 61800-3	2018
	BS EN IEC 61000-6-2	2019
	BS EN 61000-6-3	2007 +A1:2011
	BS EN IEC 55014-1	2021
	BS EN IEC 55014-2	2021
Safety	BS EN 61800-5-1	2007 +A1:2017 +A11:2021
	BS EN 60335-1	2012 +A13:2017 +A2:2019
	BS EN 60730-1	2017
RoHS	BS EN 50581	2012

SELPRO Srl

Via Piamarta, 5/11
25021 Bagnolo Mella (BS) Italia

+39 (0)30 6821611
info@selpro.it

SELPRO
Fan Speed Controllers Specialist

www.selpro.it