# 6. Collegamenti

## 6.1 Collegamento alimentazione e uscite di potenza per motore/i

### 6.1.1 Collegamento alimentazione e carico uscita singola (DRM308, DRM312, DRM320)

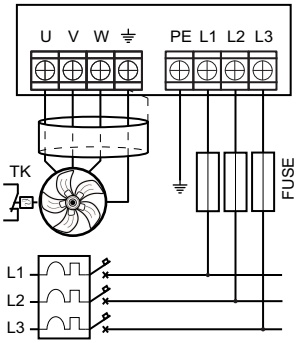


### 6.1.2 Collegamento alimentazione e carico quattro uscite (DRM308, DRM312, DRM320)

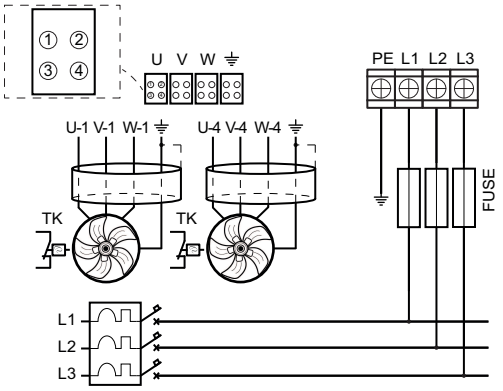

### 6.1.3 Collegamento alimentazione e carico uscita doppia (DRM320 e DRM328)

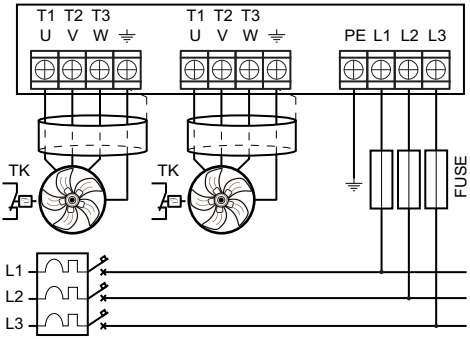


### 6.1.4 Collegamento alimentazione e carico otto uscite (DRM320 e DRM328)

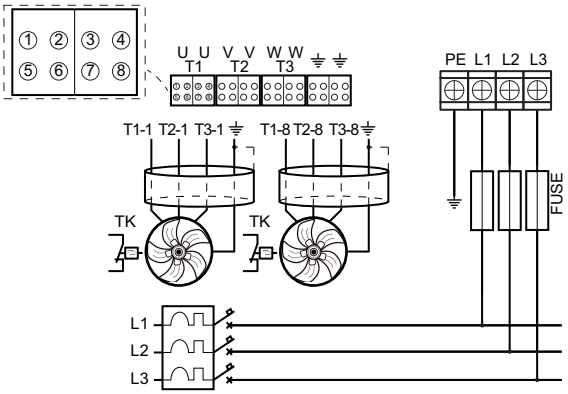


## 6.2 Collegamento ingressi analogici

***AVVISO**: per collegamenti più lunghi di 30 m, usare cavo schermato e collegare lo schermo direttamente a terra.*

### 6.2.1 Collegamento ingressi con segnale 0–10 V

Nello schema è rappresentato il collegamento a un potenziometro per il comando manuale o, in alternativa, a un controllore remoto con uscita 0–10/10–0 V cc. Se per il collegamento si usa un cavo schermato collegare lo schermo direttamente a terra.

Questo collegamento richiede l'impostazione dell'interruttore 1 del DIP switch SW1 su Off.

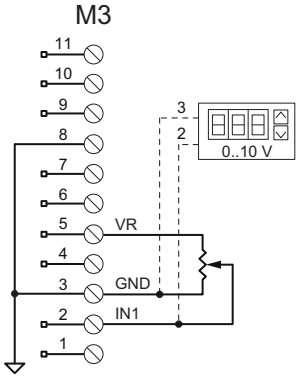


### 6.2.2 Collegamento ingressi con segnale 4–20 mA

Nello schema è rappresentato il collegamento a un potenziometro per il comando manuale o, in alternativa, a un controllore remoto con uscita 4–20/20–4 mA.

Questo collegamento richiede l'impostazione dell'interruttore 1 del DIP switch SW1 su On.

**Segnale ricavato da + 24 V cc**

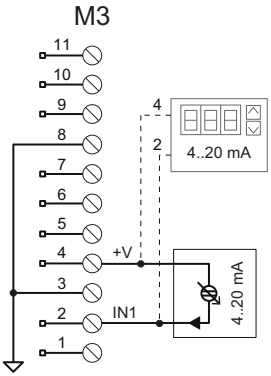


**Con ritorno segnale a massa**

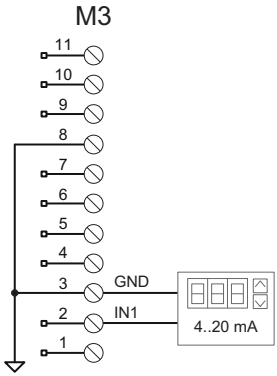


### 6.2.3 Collegamento ingresso con segnale PWM

Nello schema è rappresentato il collegamento a un controllore remoto con uscita PWM 3-30 V/10 mA.

Questo collegamento richiede l'impostazione dell'interruttore 1 del DIP switch SW1 su Off.

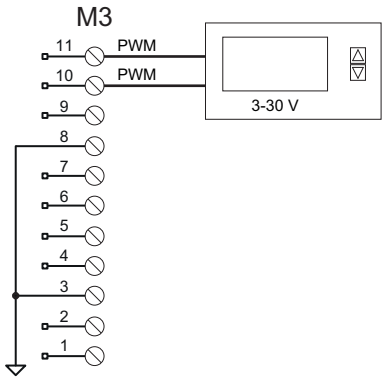


## 6.3 Collegamento ingressi On/Off ausiliari

### 6.3.1 Collegamento dei contatti start/stop e TK

Nello schema sono rappresentati i collegamenti del contatto per il comando start/stop da remoto e del contatto per il collegamento delle protezioni termiche dei motori. Il funzionamento del contatto è configurabile con il DIP switch SW1, vedi "DIP switch SW1" a pagina 13.

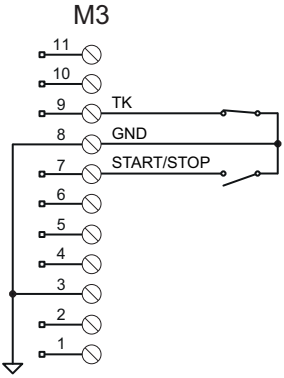


## 6.4 Collegamenti uscita analogica OUT

### 6.4.1 Collegamento a unità Slave di potenza

Questo collegamento è indicato per asservire ad una unità principale una o più unità Slave di potenza.

Il collegamento abilita l'uscita analogica **OUT** a trasmettere alle unità Slave collegate il comando di regolazione che determina il funzionamento alla stessa velocità di tutto il gruppo di ventilatori collegati. La modalità di regolazione è fissa (vedi "Regolazione uscita OUT 0-10 V" a pagina 28) e non dipende dall'interruttore 2 del DIP switch SW1.

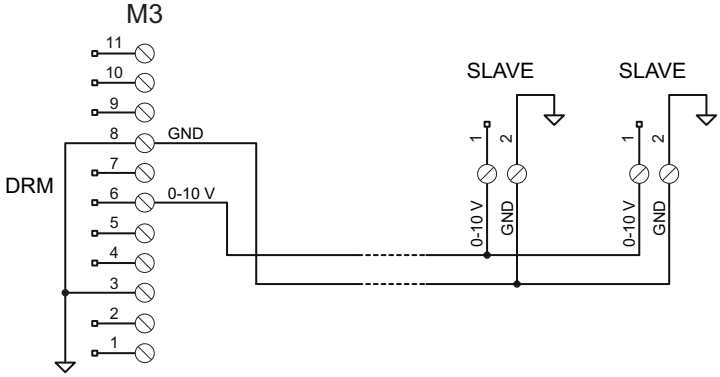


## 6.5 Collegamento uscita a relè

### 6.5.1 Collegamento a sistemi esterni per la segnalazione di allarmi, avarie o stati operativi.

